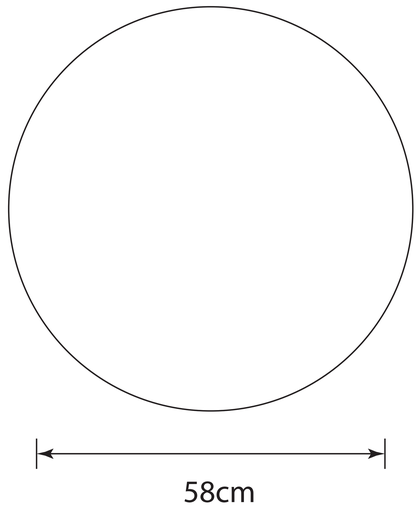
58cm

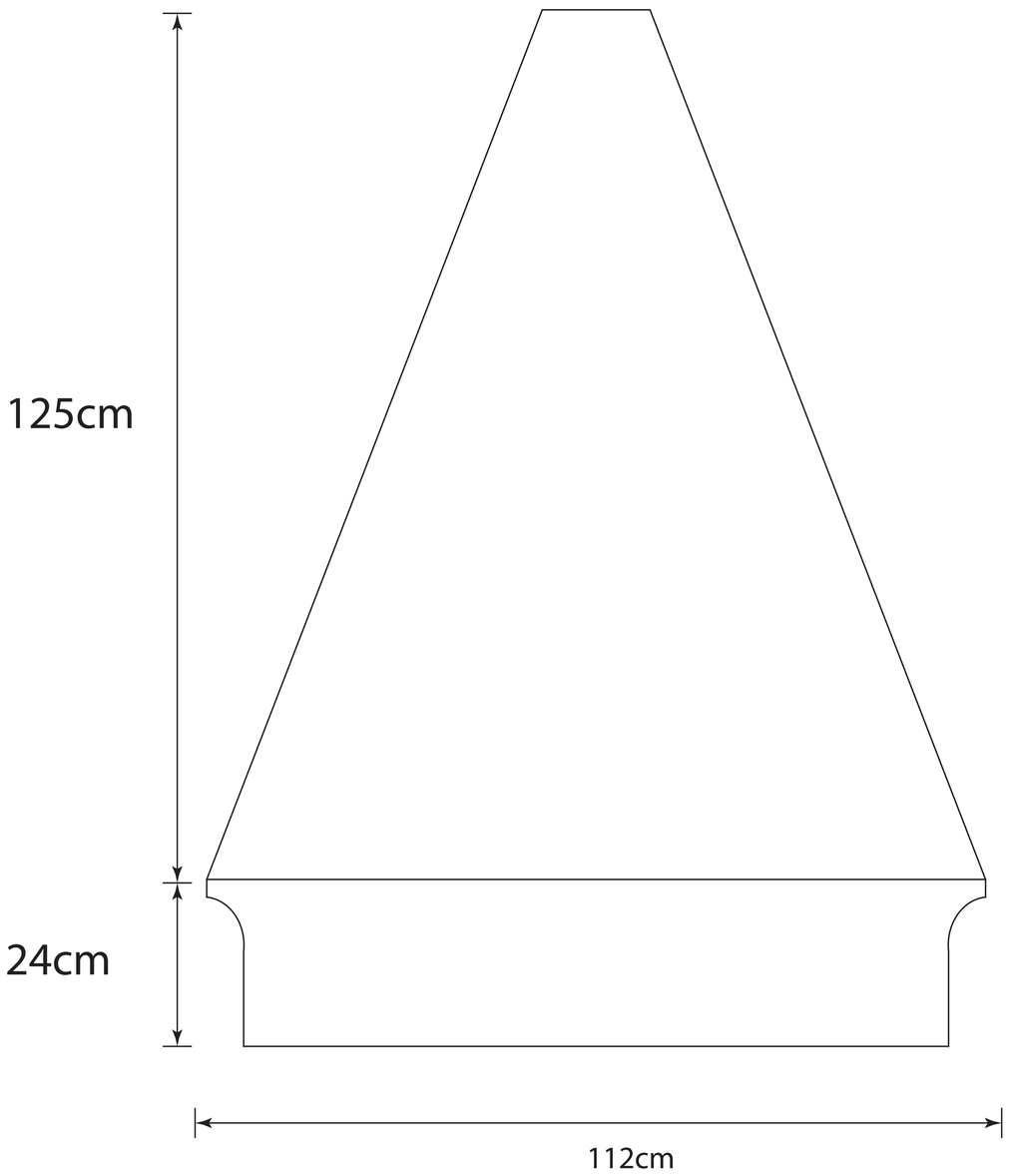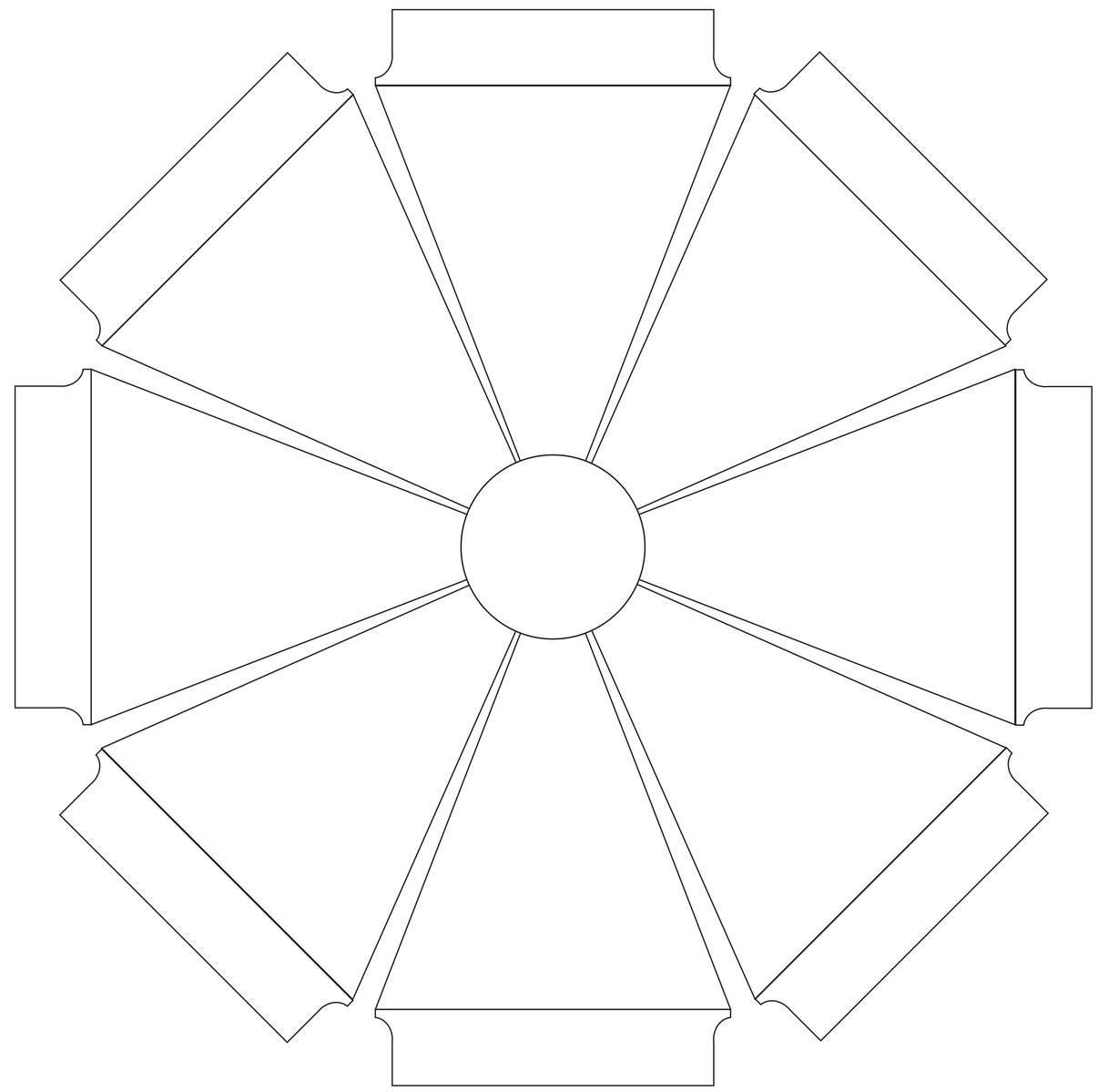
125cm
24cm
112cm